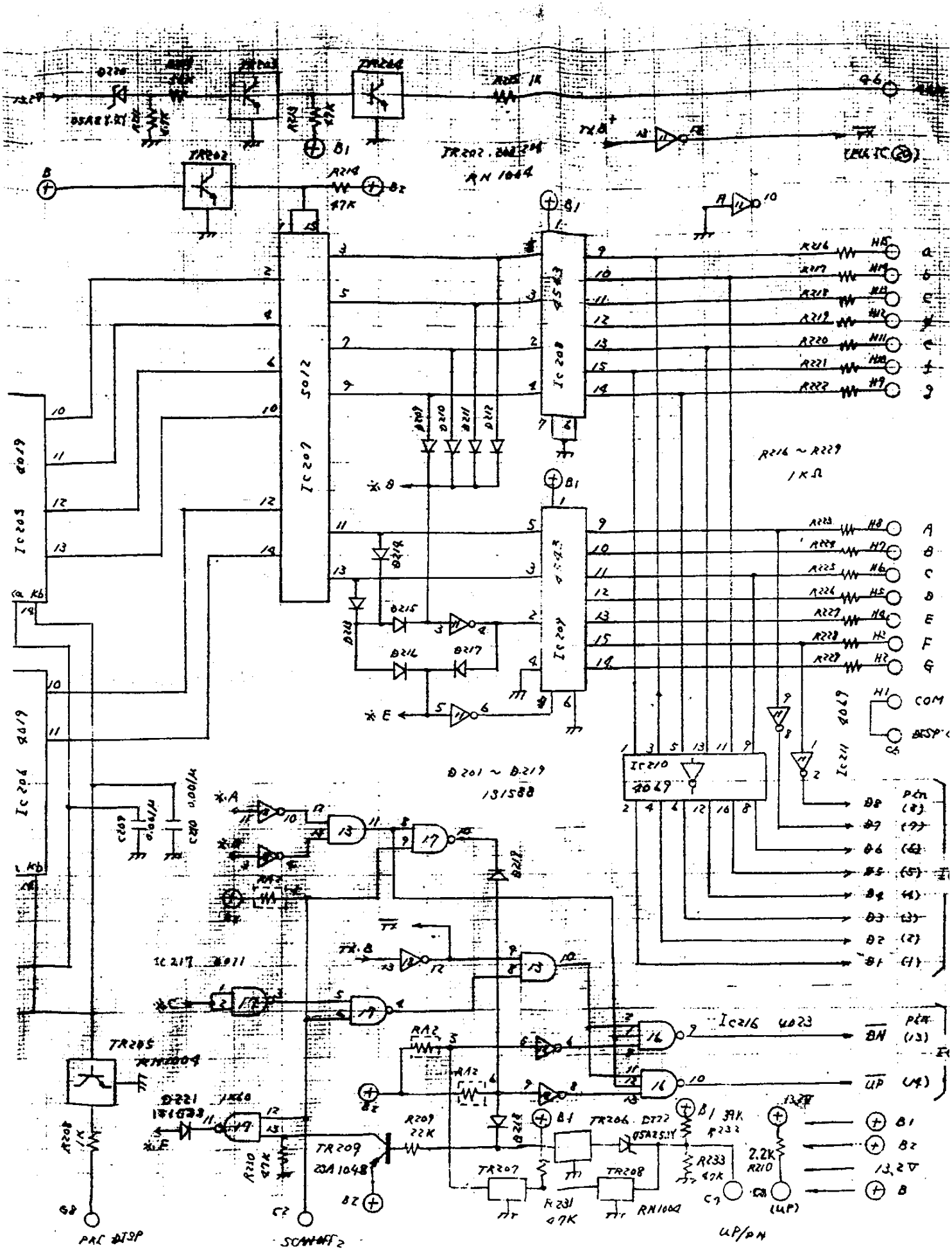
IC 207 5012
IC 208 4543
IC 209 4543
IC 205 4019
IC 204 4019
IC 210 4049
IC 211 4049
IC 216 4023
IC 217 4011
TR 202
TR 203
TR 204
TR 205
TR 206
TR 207
TR 208
TR 209
D 201 ~ D 219
131588
R 216 ~ R 229
1 KΩ
PAC DISP
SCANOFF 2
UP/DN
COM
DISP
BN
UP
B1
B2
13.2V
B